TISA
TRANSMISIONES INDUSTRIALES
SOCIEDAD ANONIMA
4392.1749 / 2205.1424
info@tisatransmisiones.com.ar
www.tisatransmisiones.com.ar
Av. Eva Perón 611, Temperley Bs. As.

EMBRAGUES ELECTROMAGNETICOS MULTIDISCO CON ANILLO COLECTOR TIPO EEC

Descripción

Estos embragues electromagnéticos multidisco con anillo colector pueden operar sin regulación, cualidad muy importante ya que en ningún momento requieren ajustes, pudiendo por ello ser colocados en lugares inaccesibles.

Pueden trabajar con lubricación por goteo, o forzada por el interior del eje, permitiendo en este caso una gran frecuencia de maniobras. También pueden trabajar en seco con las debidas precauciones, evitando resbalamientos prolongados y sólo a muy baja velocidad.

Su reducida dimensión axial los hace apropiados para su utilización en cajas de velocidad compactas y cualquier otro lugar reducido. Estos embragues se entregan con el agujero E y su respectivo chavetero, mecanizados según indicaciones del cliente sin cargo alguno, y la campana con agujero D, el cual puede ser agrandado por el cliente además de perforarse y roscarse para su fijación. La tensión normal de trabajo es de 24Vcc, pudiendo construirse en otras tensiones sobre pedido. También podemos proveer la fuente de alimentación para los mismos.

La conexión eléctrica se efectúa conectando a masa el polo negativo y el positivo al anillo colector a través de una escobilla, que puede ser de carbón para los que trabajan en seco o telescópica de bronce para los lubricados.

Forma constructiva típica

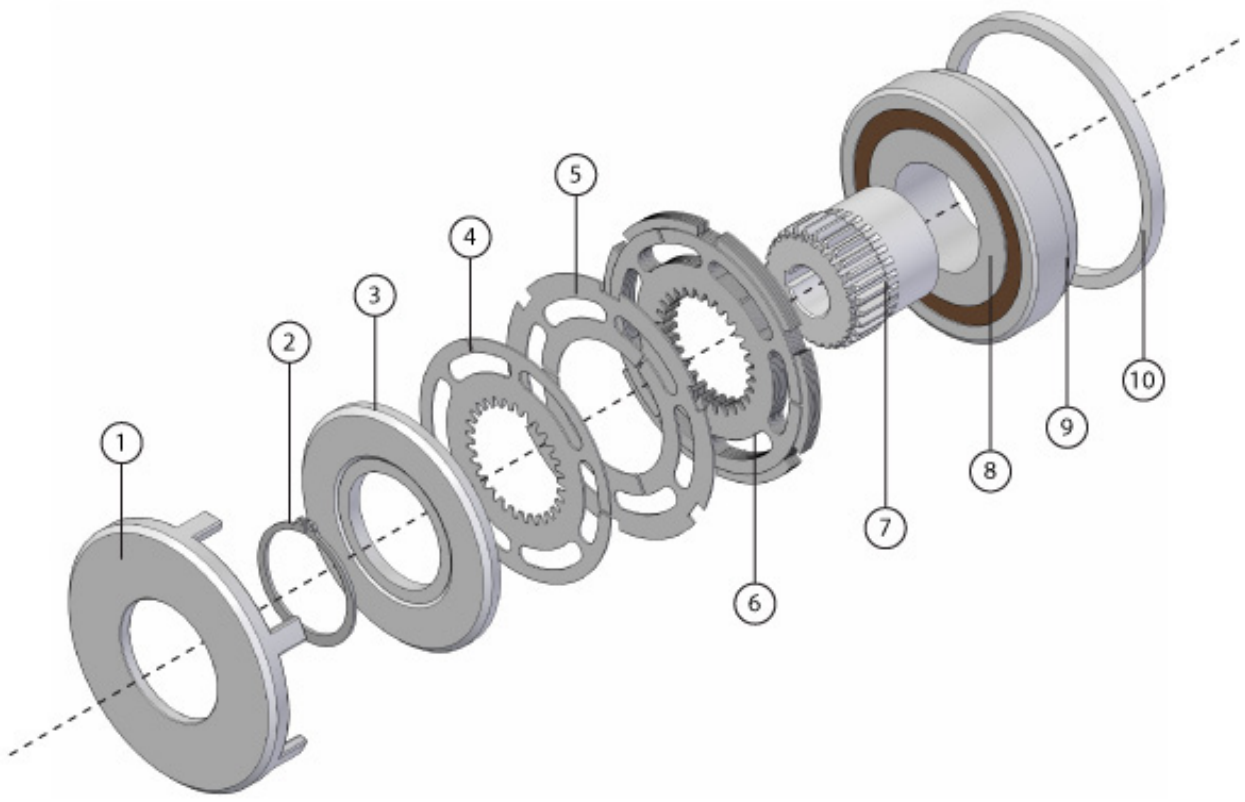

1 - Campana
2 - Anillo Seeguer
3 - Placa móvil
4 - Disco interior
5 - Disco exterior
6 - Paquete de discos
7 - Piñón
8 - Bobina electromagnética
9 - Portabobina
10 - Anillo colector

Datos técnicos

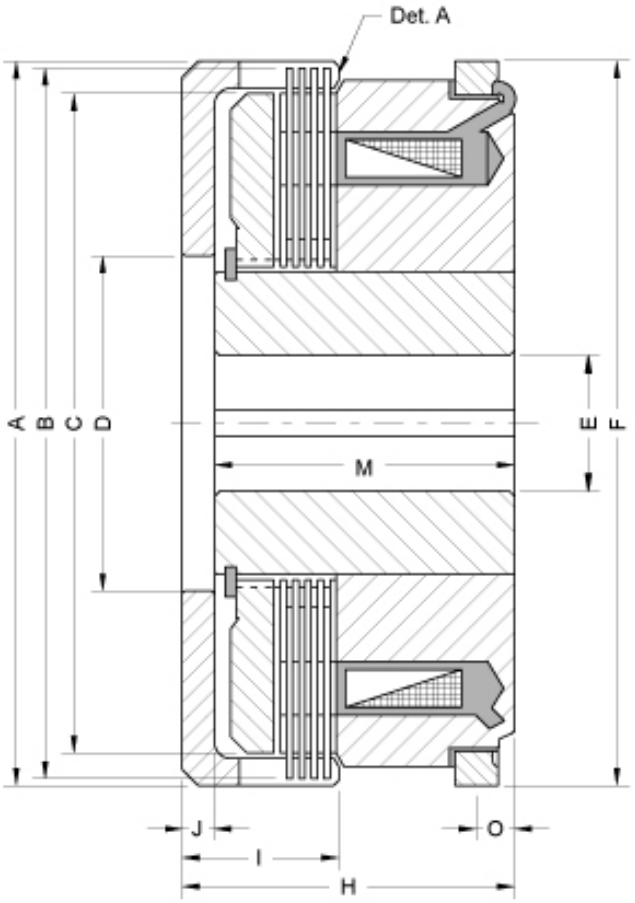

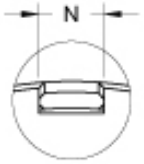

TIPO	Torque Dinám Nm	Torque Estát Nm	A	B	C	D H7	E H7		F	H	I	J	M	N	O
							min	max							
EEC-1	10	20	82	80	71	34	12	18	82	38	18,5	4,5	33	8	6
EEC-2	20	50	95	92	83	45	18	28	95	46	21,5	5	41	8	7
EEC-5	50	100	114	112	102	50	24	36	114	54	28	6	49	10	6
EEC-10	100	200	134	132	122	62	28	42	134	61,5	29	6	55.5	12	7
EEC-20	200	400	166	164	151	70	34	52	166	70	32,5	8	62	12	7
EEC-40	400	800	195	194	180	90	40	60	195	85	40,5	9	78	16	7
EEC-60	600	1100	202	202	186	130	45	68	202	90	49	9	81	19	10
EEC-100	1000	1800	240	238	222	120	50	75	240	90	49	10	85	22	8.5
EEC-150	1500	2700	258	256	240	150	65	100	258	98	53	10	92	22	8.5
EEC-220	2200	3800	295	293	274	170	70	105	295	112	63	13	106	25	9
EEC-320	3200	5800	336	334	310	190	80	120	336	127	69	15	119	35	9

Ejemplos de montaje

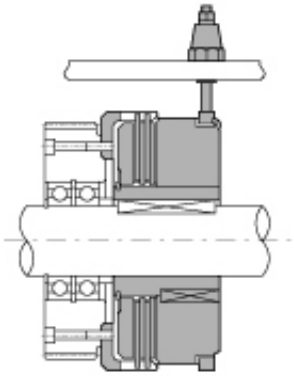

Embrague electromagnético multidisco con anillo colector, tipo EEC, accionado a través del eje y transmitiendo a través del engranaje. También puede funcionar a la inversa.

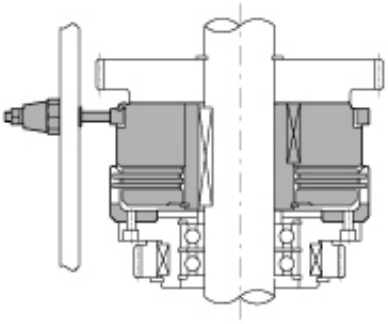

Embrague electromagnético multidisco con anillo colector, tipo EEC, aplicado verticalmente en caja de velocidades. La placa móvil debe quedar en la parte inferior.