TISA
TRANSMISIONES INDUSTRIALES
SOCIEDAD ANONIMA
4392.1749 / 2205.1424
info@tisatransmisiones.com.ar
www.tisatransmisiones.com.ar
Av. Eva Perón 611, Temperley Bs. As.

COLLARES Y PATINES DE COMANDO TIPO CO/P

Descripción

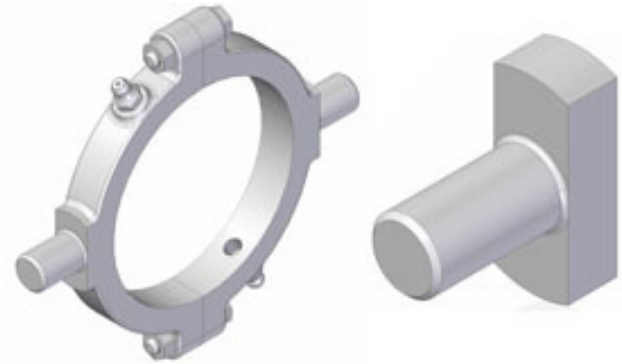

Para el accionamiento del collar de empuje de los embragues mecánicos se recurre a dos métodos diferentes según la forma de montaje en la máquina.

Ellos son: los COLLARES de mando que se usan preferentemente para aplicación en seco ya que poseen un alemite para su engrase, y los PATINES de mando, para aplicaciones en cajas con lubricación por baño de aceite.

Estos patines se utilizan de a dos dispuestos a 180º para un desplazamiento más suave.

Tanto los collares como los patines están construidos en bronce especial antifricción para soportar el esfuerzo de empuje durante un largo tiempo y sin desgaste apreciable.

Datos técnicos

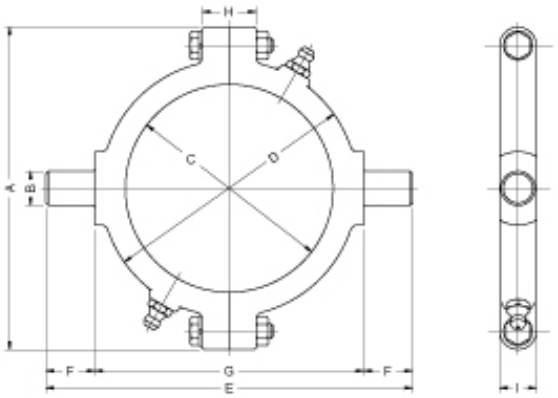

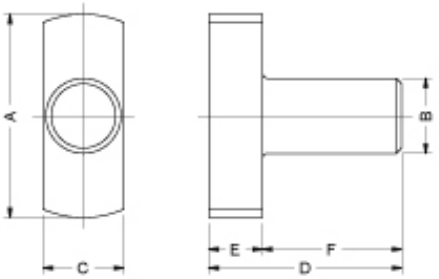

Collares

TIPO	A	B h8	C	D	E	F	G	H	I f8
CO-002	93	7	55,1	75	98	10	78	14	8
CO-003	100	9	62,1	80	109	12	85	16	10
CO-004	120	13	75,1	95	130	15	100	18	14
CO-005	132	14	85,1	105	150	20	110	22	15
CO-006	145	14	95,1	115	160	20	120	22	15
CO-007	160	14	110,1	130	175	20	135	26	15
CO-008	190	16	125,1	155	208	24	160	32	20

Patines

TIPO	A	B j8	C	D	E	F
P-002	22	7	8	22	8	14
P-003	24	9	10	26	8	18
P-004	33	13	14	34	10	24
P-005	38	14	15	36	10	26
P-008	42	16	20	44	14	30